Gartenstuhl Projekt

Komplette Projektbeschreibung mit Materialiste und Sketchup Datei kostenlos hierzu finden: https://www.tueftler-und-heimwerker.de/

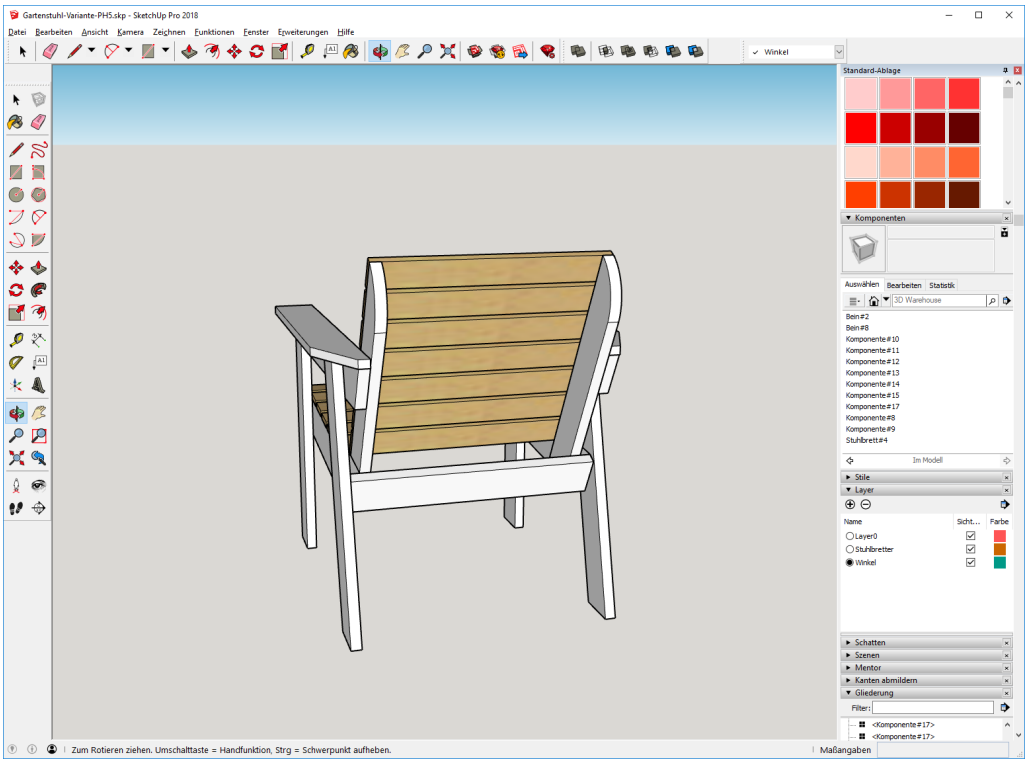

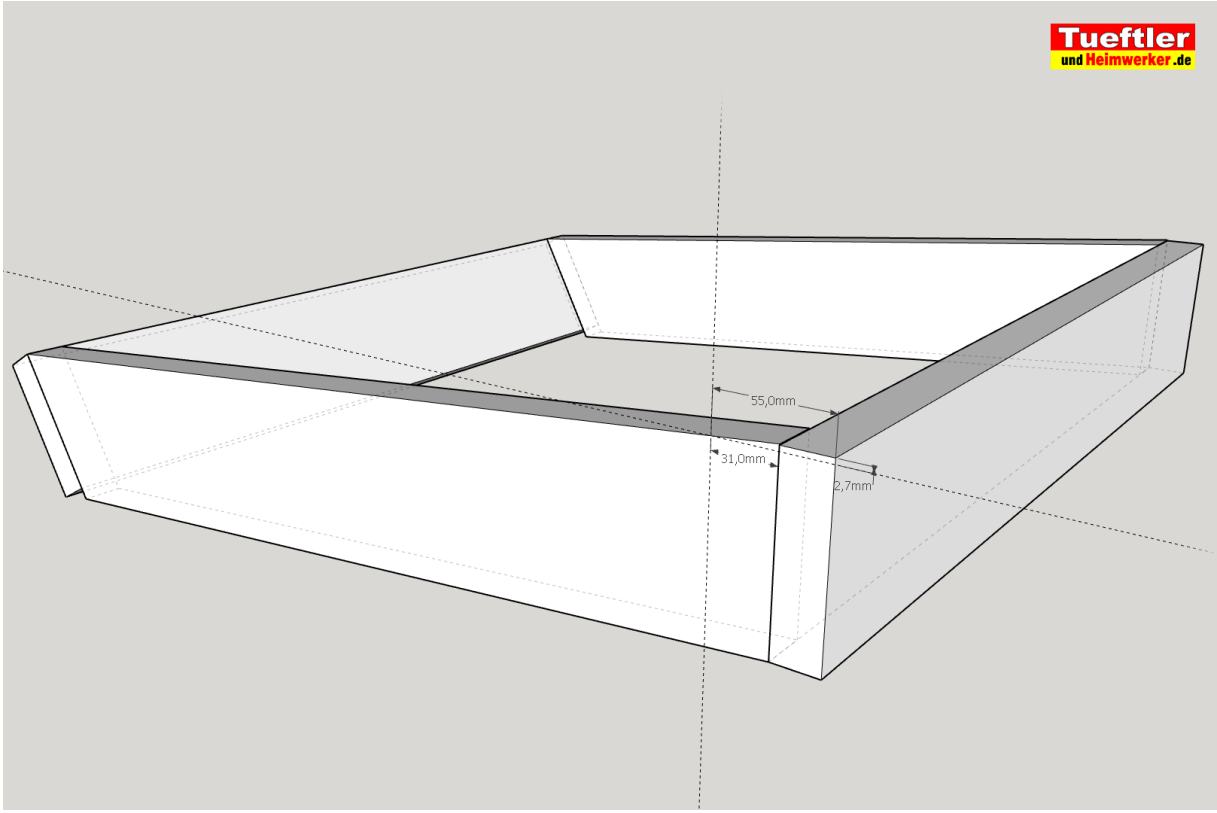
Tueftler
und Heimwerker.de
55,0mm
31,0mm
2,7mm

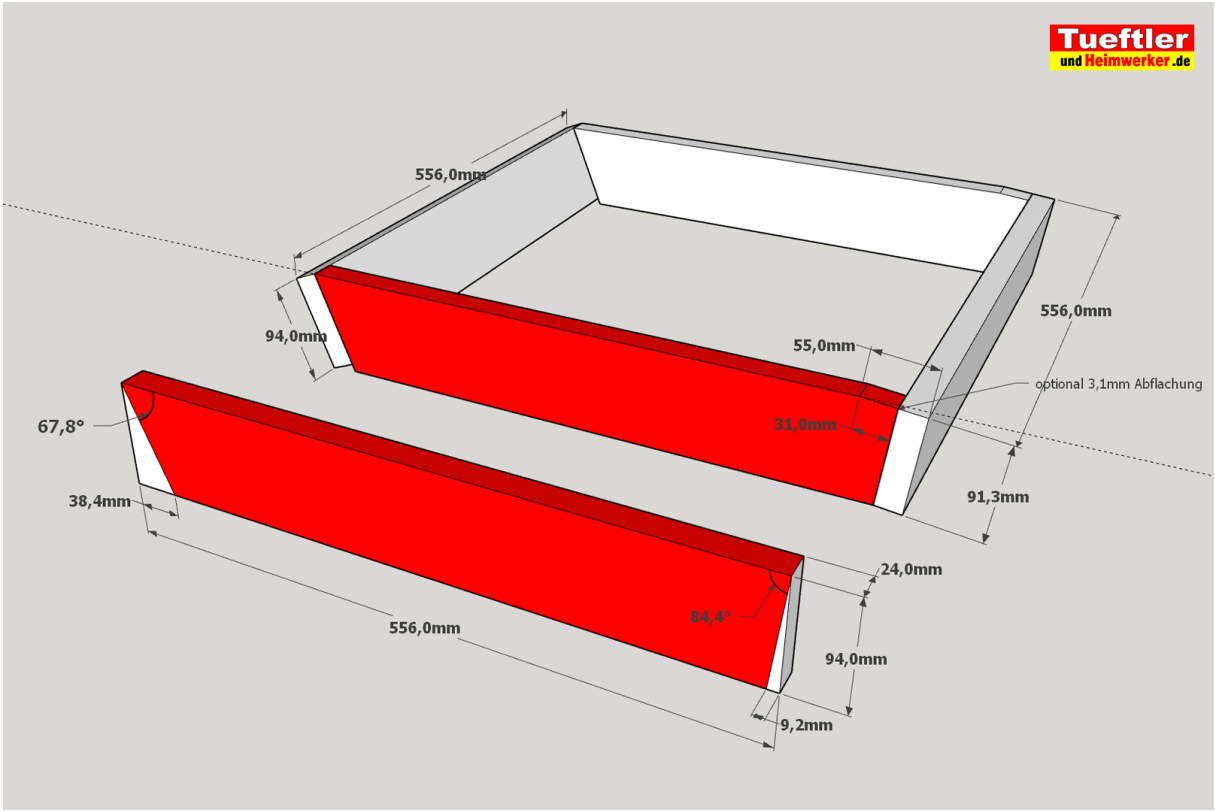
Tueftler
und Heimwerker.de
556,0mm
94,0mm
55,0mm
556,0mm
optional 3,1mm Abflachung
31,0mm
67,8°
38,4mm
91,3mm
24,0mm
84,4°
556,0mm
94,0mm
9,2mm

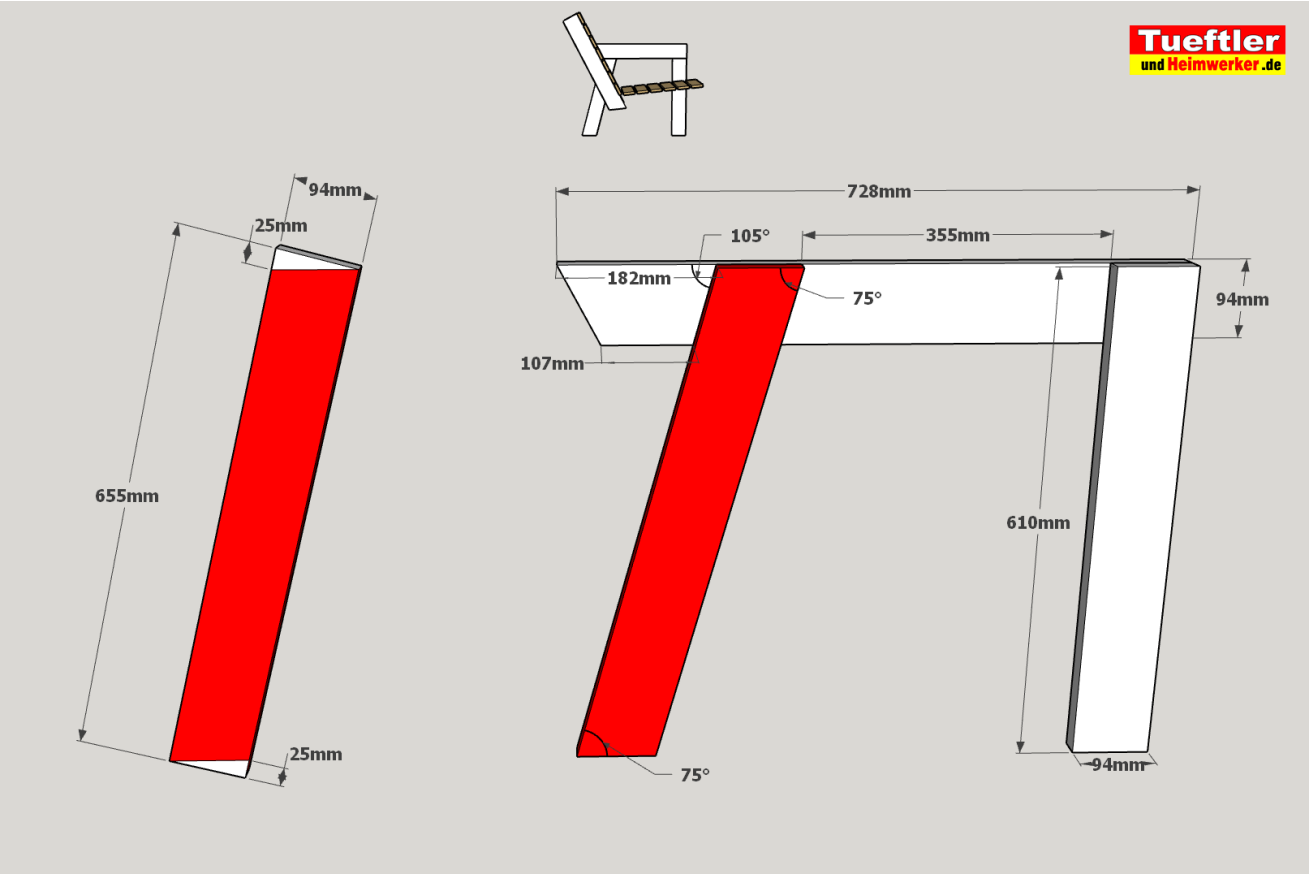
Tueftler
und Heimwerker.de
94mm
25mm
655mm
25mm
728mm
105°
355mm
182mm
75°
94mm
107mm
610mm
75°
94mm

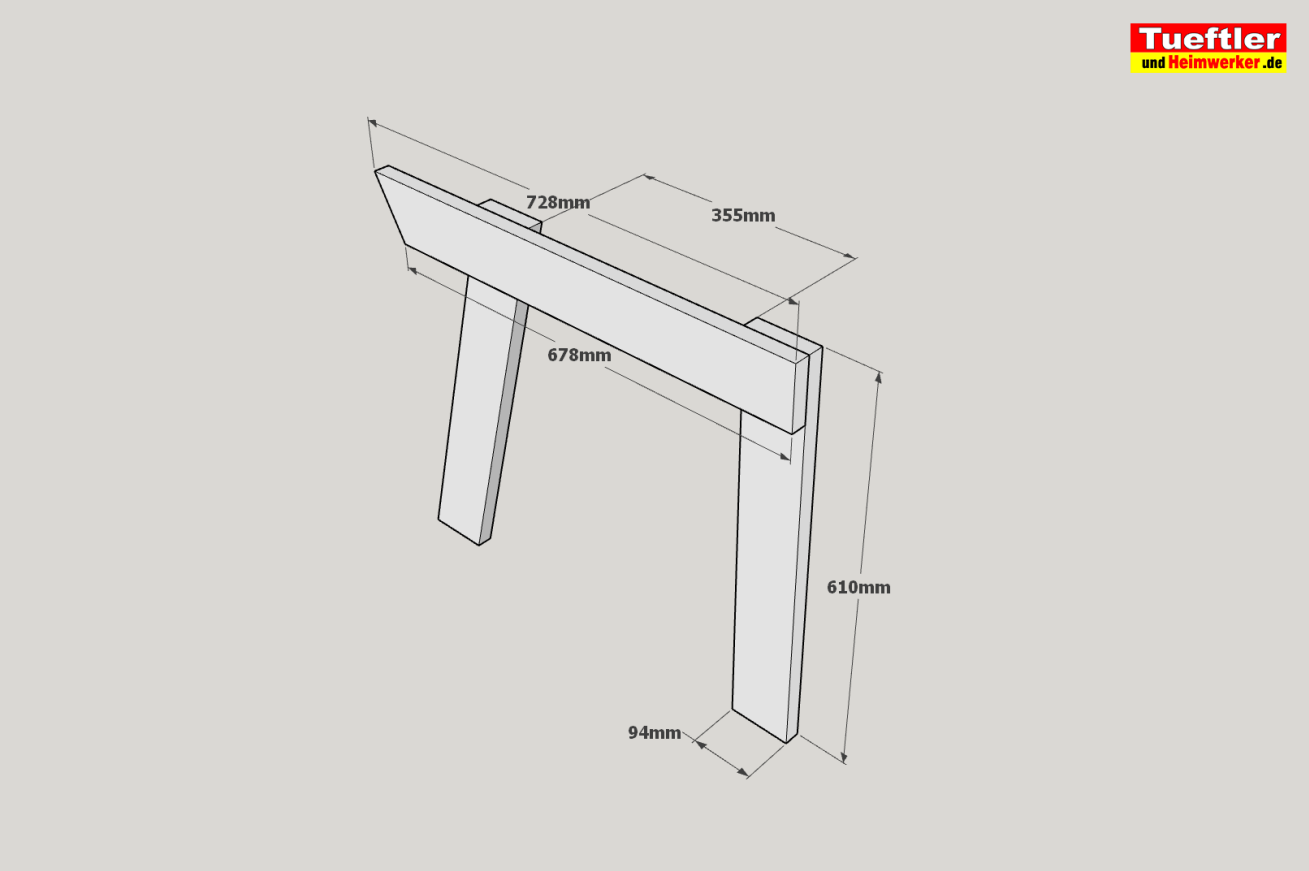
Tueftler
und Heimwerker.de
728mm
355mm
678mm
610mm
94mm

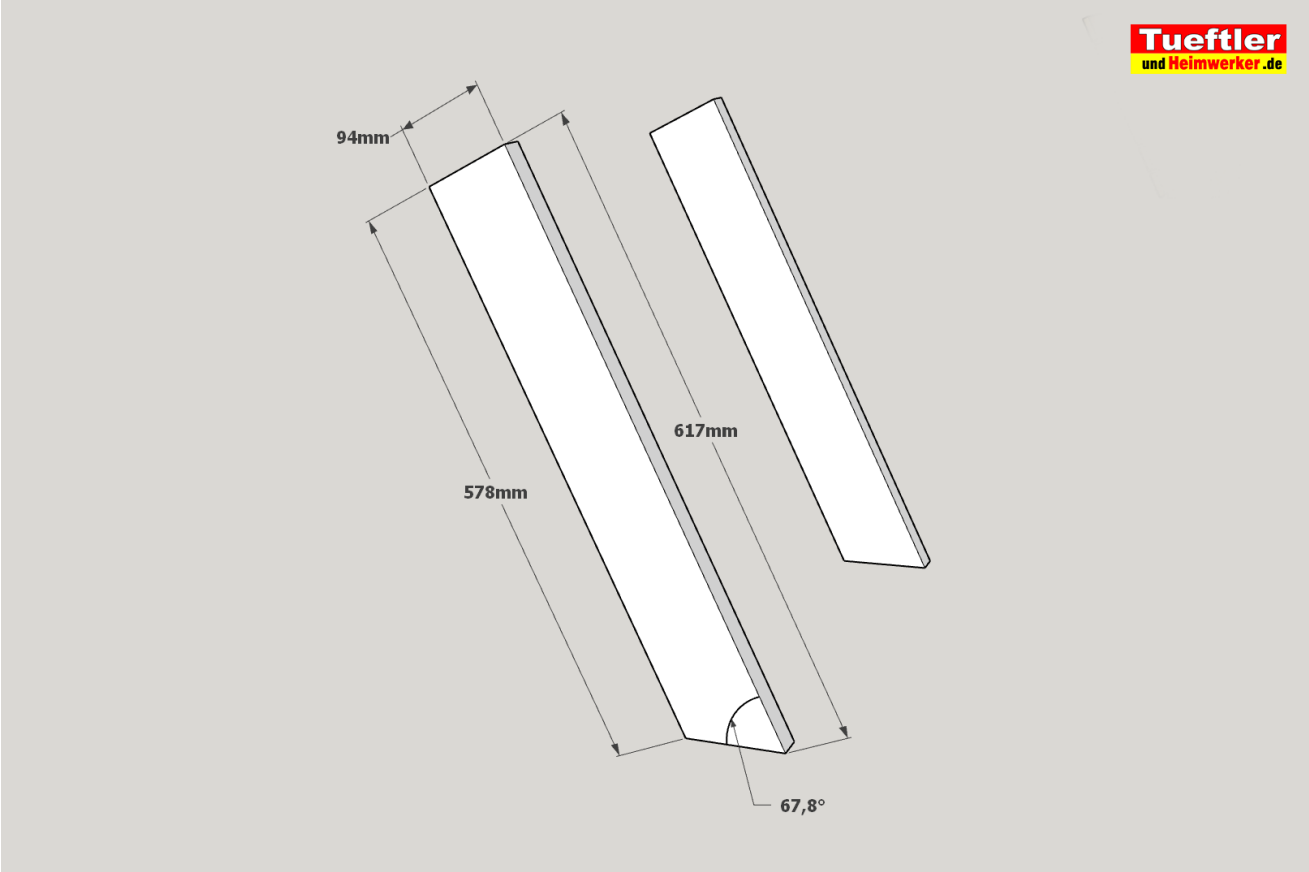
Tueftler
und Heimwerker.de
94mm
617mm
578mm
67,8°

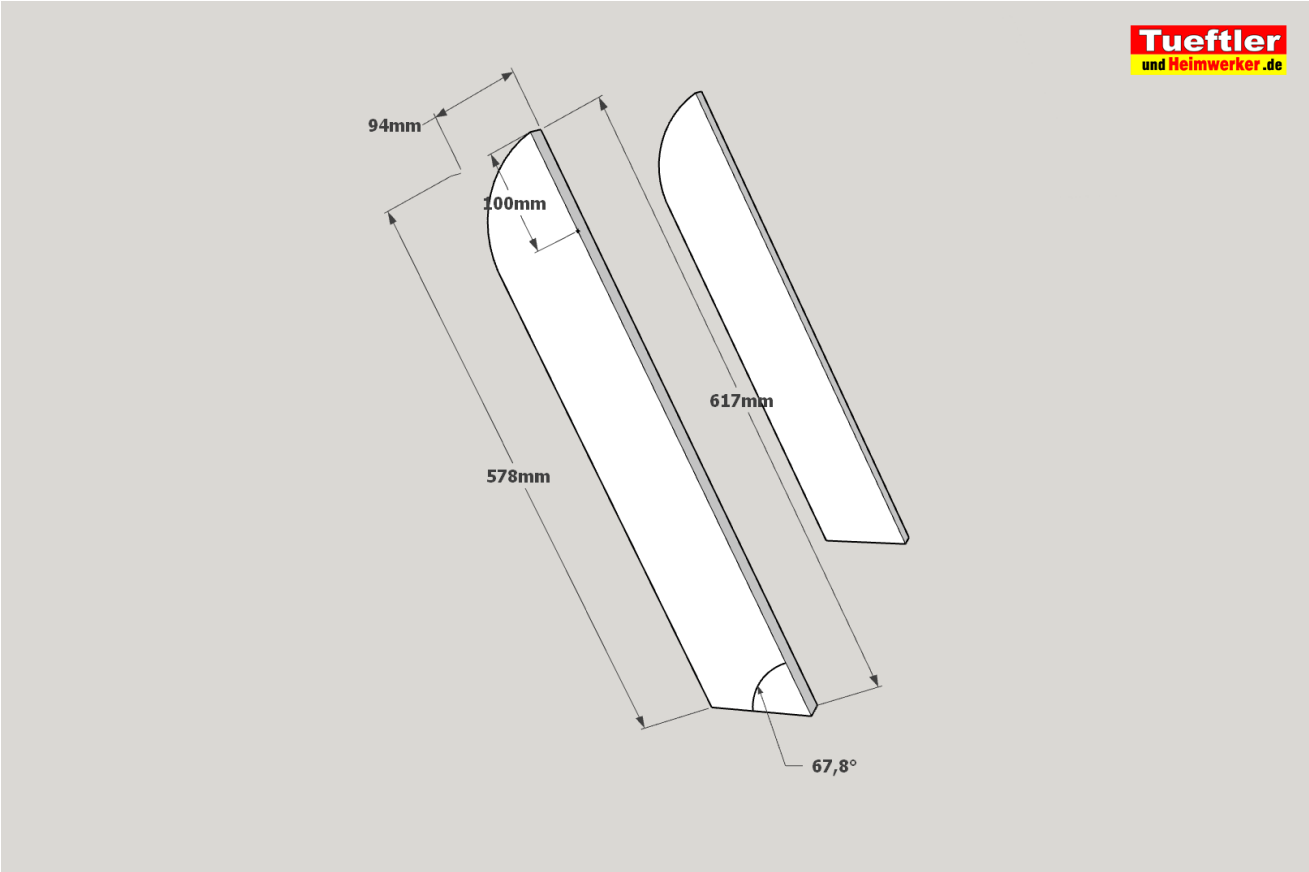
Tueftler
und Heimwerker.de
94mm
100mm
617mm
578mm
67,8°

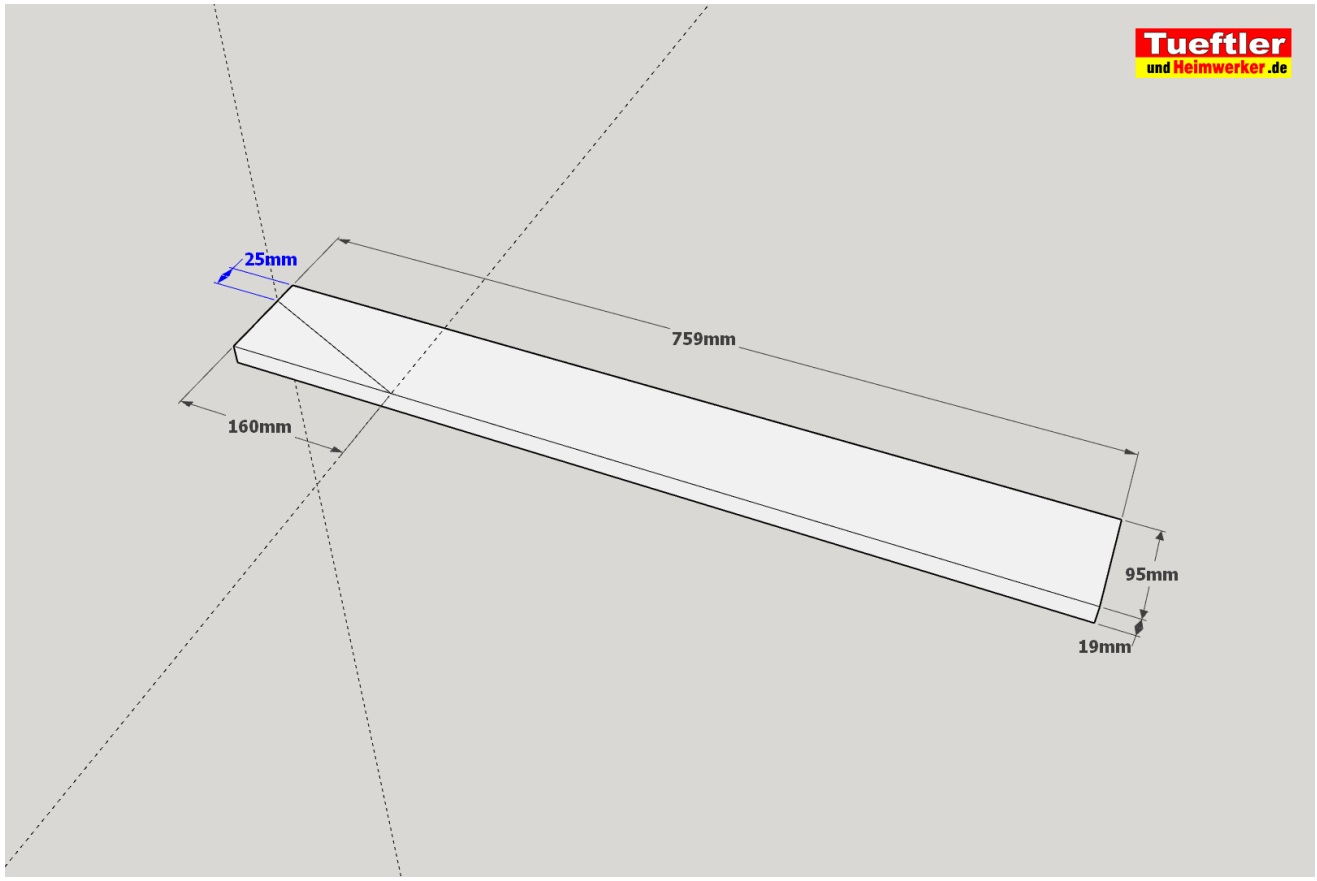
Tueftler
und Heimwerker.de
25mm
759mm
160mm
95mm
19mm

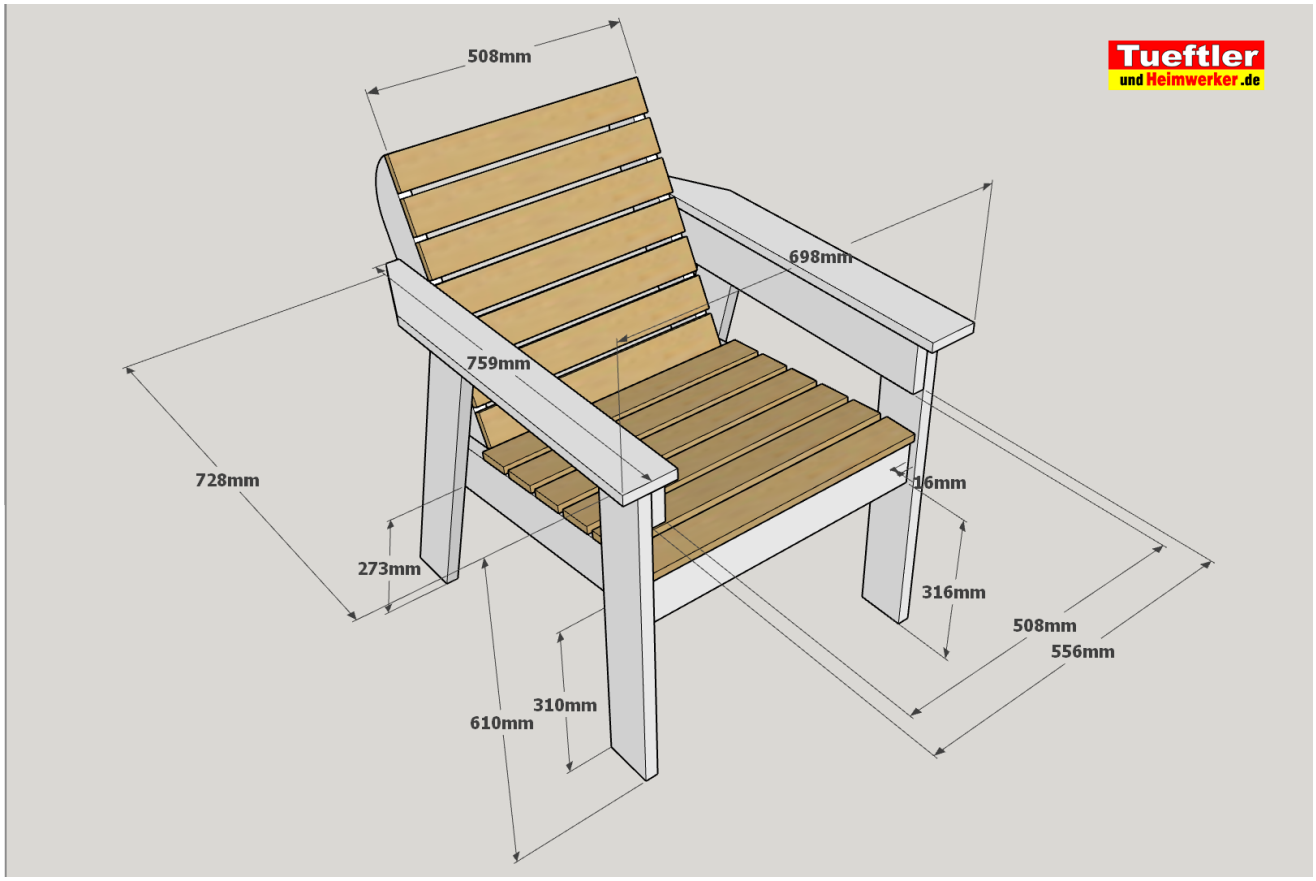
Tueftler
und Heimwerker.de
508mm
698mm
759mm
728mm
16mm
273mm
316mm
508mm
556mm
310mm
610mm